


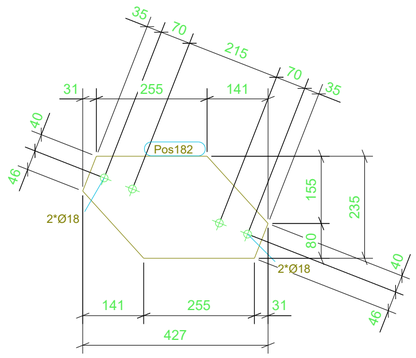


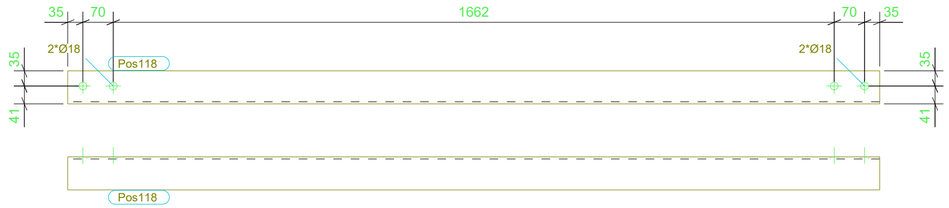


## LISTA DE MATERIAL

| POS. | QTD. | DESCRIÇÃO | COMP.(mm) | MATERIAL | PESO (kgf) UNIT. | PESO (kgf) TOTAL | SUP. (m2) | NOTAS |
|---|---|---|---|---|---|---|---|---|
| CT17 | 1 | CONTRAVENTOS | | | 26,8 | 26,8 | 1,4 | |
| Pos118 | 2 | L76X4,8 | 1872 | A36 | 10,3 | 20,6 | 0,6 | |
| Pos182 | 1 | CH6X235 | 427 | A36 | 5,0 | 5,0 | 0,2 | |
| Pos201 | 3 | BL6X86 | 100 | A36 | 0,4 | 1,3 | 0,0 | |

PESO TOTAL = 26,8kg SUPERFICIE A TRATAR: 1,4 m²

| REV. | DESCRIÇÃO | DATA | EXEC. | VERIF. | APROV. |
|---|---|---|---|---|---|
| | | | | | |

TRIBUNAL DE CONTAS DO ESTADO DE GOIÁS
GOIANIA-GO
-

FERENGE Soluções em Estruturas Metálicas

| | | | |
|---|---|---|---|
| TITULO | CONTRAVENTAMENTO | | |
| CONTRATO | SEDE DO TCE | | |
| ENGENHEIRO RESP. | PAULO S. | ENVIADO | |
| Nº CONTRATO | PR21-09-20-392-R02 | ESCALA 1:10 1:15 | DIM. PRANCHA 594x420 |
| DESENHO | [CT.17] | Nº REVISAO | |